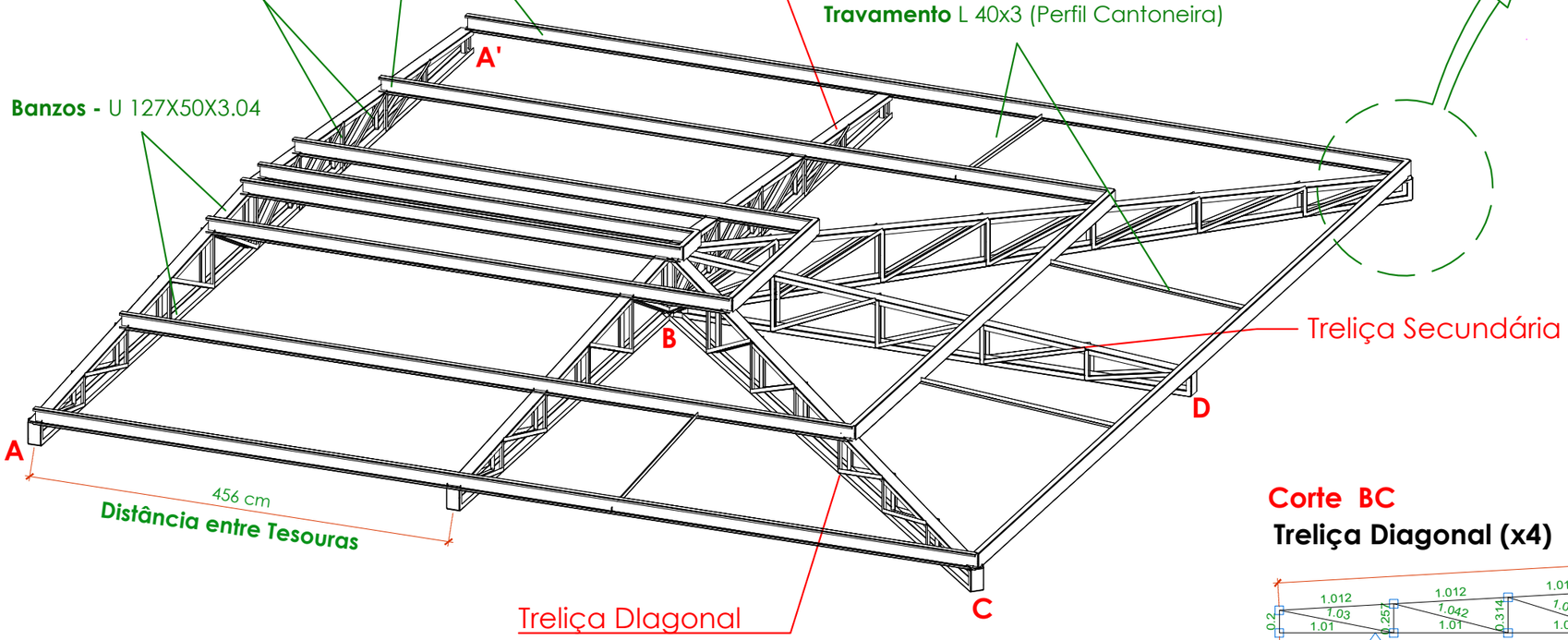

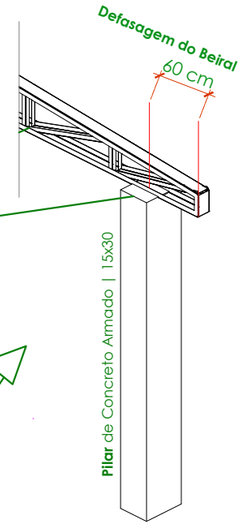

LOCALIZAÇÃO

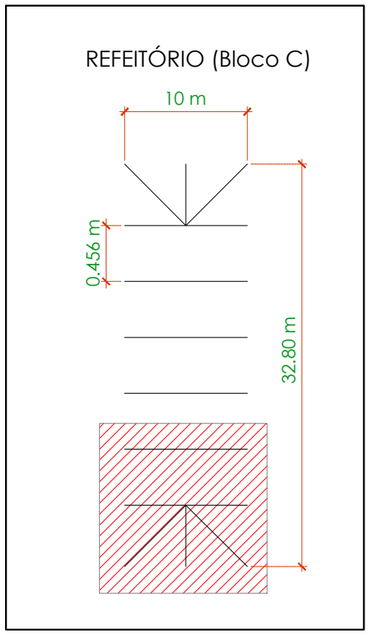

Cortes

escala 1:50

Corte BC
Treliça Diagonal (x4)

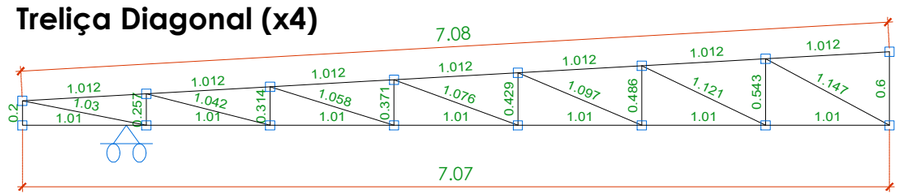

Corte AA'
Treliça Principal (x6)

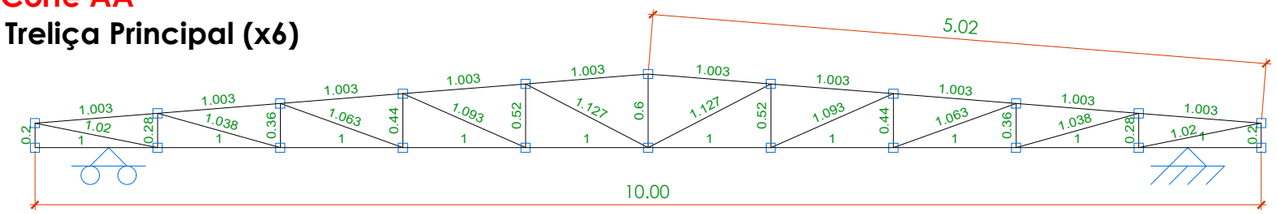

Corte BD
Treliça Secundária (x2)

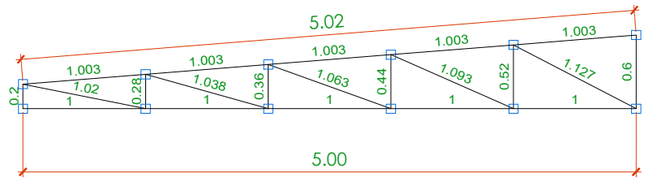

PREFEITURA MUNICIPAL DE VÁRZEA GRANDE
Mais por Você. Mais por Várzea Grande.

PREFEITURA MUNICIPAL DE VÁRZEA GRANDE
Av. Castelo Branco, Espaço Municipal, 2500 - Centro Sul, Várzea Grande/MT CEP 78125-700 - Fone/Fax: 65 3688 8000

PROJETO: ESTRUTURAL	**ASSUNTO:** PROJETO DE COBERTURA - REFEITÓRIO E COZINHA - BLOCO C
OBRA: AMPLIAÇÃO ESCOLAR	
UNIDADE ESCOLAR: EMEB LUÍS REVELES PEREIRA	**LOCALIZAÇÃO:** RUA NOVA VÁRZEA GRANDE LOTEAMENTO PARQUE DEL REI BAIRRO: IKARAY - VÁRZEA GRANDE

AUTOR DO PROJETO:
GUILHERME SIMPLÍCIO DIAS
ENGENHEIRO CIVIL CREAMT 036575

UNIDADE:	ESCALA:	DATA:
CENTÍMETROS	INDICADA	NOVEMBRO/2022

FOLHA Nº 2/2